Data edycji: 03/2017
Nr indeksu: 70.10.227 /

Regulator promiennika HORLOTHERM

Instalacja, ustawienia i użytkowanie

Modele Polska

Uwaga!

Przed przystąpieniem do instalacji należy uważnie przeczytać niniejszą instrukcję. Instrukcja przeznaczona jest dla instalatora i dla użytkownika. Instrukcja dołączana jest do każdego urządzenia; w razie jej braku, jest ona dostępna na żądanie. Po zakończeniu prac instalator ma obwiązek **przekazać niniejszą instrukcję użytkownikowi**. Dokument zawiera instrukcje dot. instalacji i używania urządzenia i powinien być również przekazany ewentualnym podwykonawcom.

Système de management certifié afaq ISO 9001

NORTEK GLOBAL HVAC

1 – Wymagania dotyczące bezpieczeństwa

Przed uruchomieniem urządzenia należy uważnie przeczytać niniejszą instrukcję i przestrzegać wymagań dot. bezpieczeństwa.

Podłączenie do instalacji elektrycznej 240V

Podłączenie urządzenia do zasilania sieciowego należy wykonać zgodnie z obowiązującymi przepisami. Instalacja i naprawa regulatora może być wykonywana wyłącznie przez uprawnionego instalatora. Nieprawidłowo wykonana instalacja stanowi zagrożenie dla ludzi i mienia.

Obwód zasilający należy zabezpieczyć przy użyciu zabezpieczeń zgodnych z obowiązującymi przepisami. Stosować przewody o przekroju zgodnym z wymaganiami obowiązujących norm elektrycznych.

2 – Ogólna charakterystyka

- Podświetlany wyświetlacz LCD
- Cyfrowy panel sterowania
- Wbudowany programator zegarowy

3 – Parametry techniczne

Napięcie zasilania	240V AC 50/60Hz jednofazowe
Temperatura użytkowa	od 0°C do 55°C
Zasilanie wentylatora	6A - 230V AC
Zasilanie 1. bieg	6A - 230V AC
Zasilanie 2. bieg	6A - 230V AC
Zasilanie Resetu	100mA - 230V AC
Zakres temp. tryb dzienny	od 0.5°C do 35°C
Zakres temp. tryb nocny	od 0.5°C do 35°C
Wymiary	160mm x 80mm – wys. 57mm
Rozstaw wkrętów mocujących	148 mm x 50 mm (patrz tył obudowy)

4 – Opis urządzenia

Regulator HORLOTHERM wyposażony jest w mikrosterownik najnowszej generacji umożliwiający ustawianie i sterowanie temperaturą trybu dziennego i trybu nocnego. Regulator wyposażony jest w czujnik temperatury wbudowany w obudowę. Regulator należy zainstalować w pomieszczeniu, w którym ma być regulowana temperatura, na wysokości ok. 1.50m od podłogi, w sposób umożliwiający swobodny pomiar temperatury powietrza w pomieszczeniu.

Regulatora nie należy instalować bezpośrednio na zimnej ścianie pomieszczenia.

5 – Schemat podłączenia

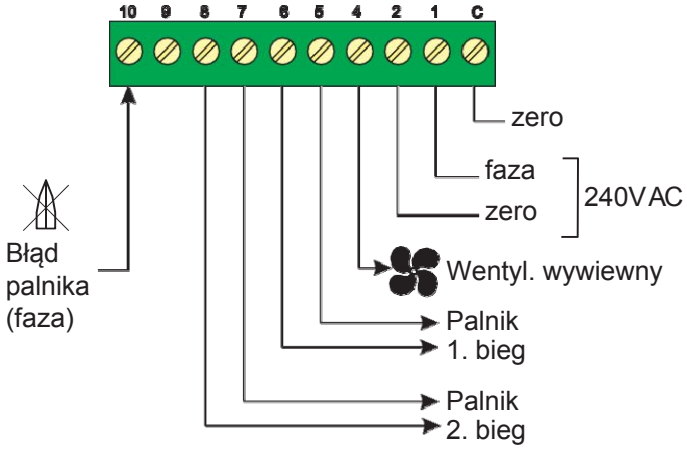

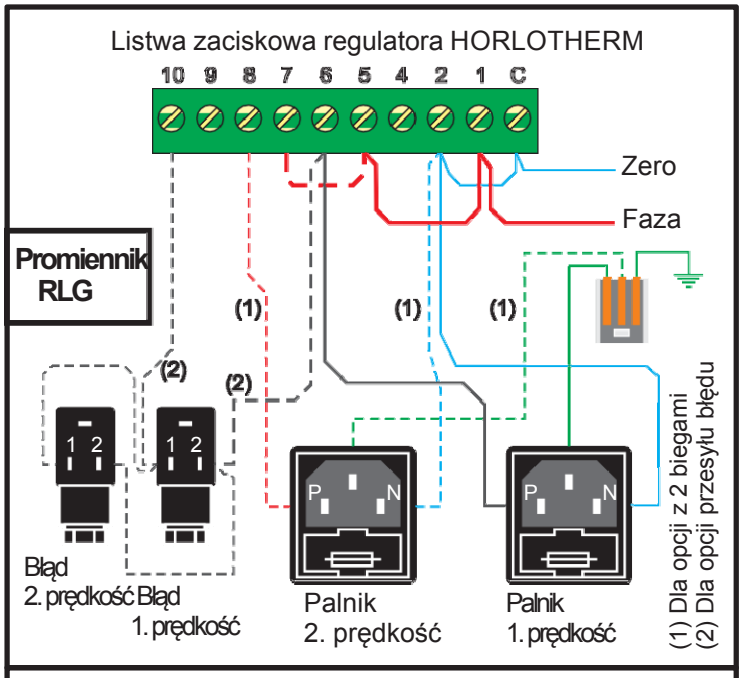

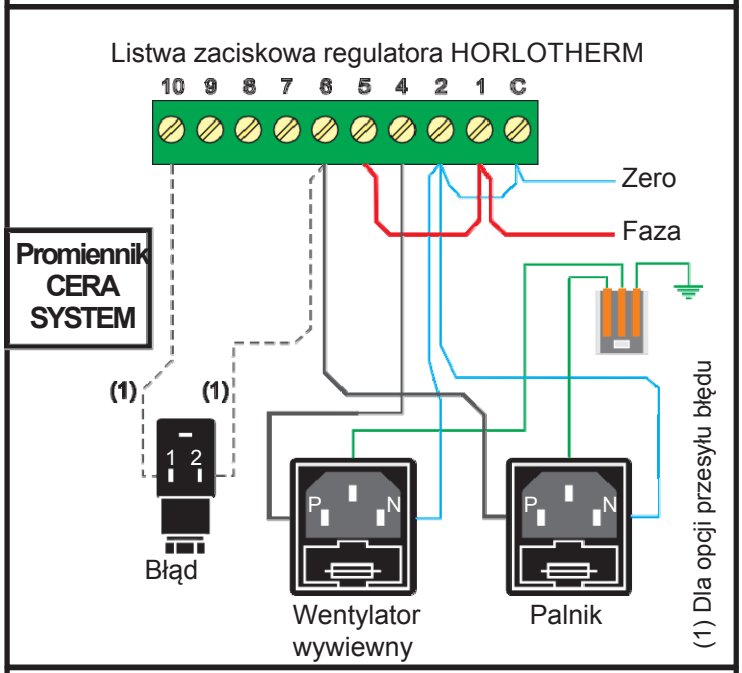

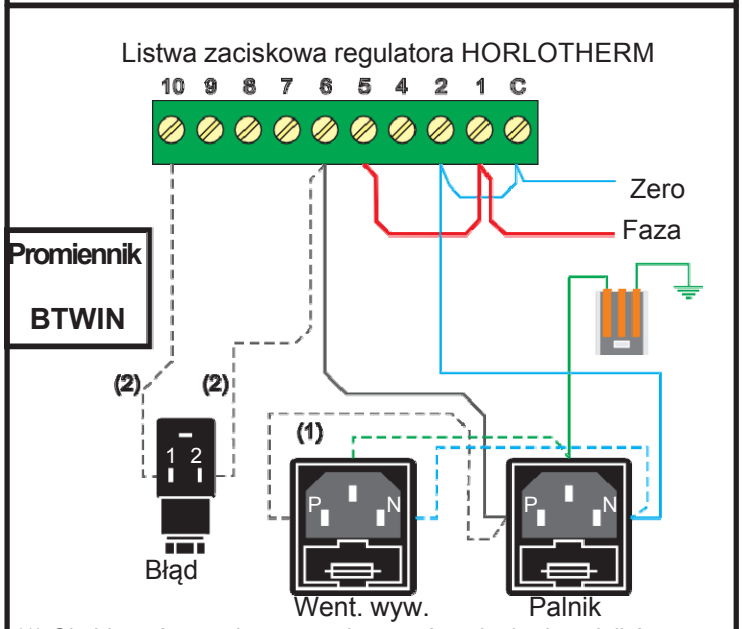

(1) Okablować wentylatory wywiewne równolegle do palników tylko dla modeli "Promienników liniowych".
(2) Jeżeli jest opcja przesyłu błędu

6 - Przyciski panelu sterowania

Do ustawiania regulatora temperatury HORLOTHERM służą trzy przyciski znajdujące się na panelu sterowania.

	Przycisk ten służy do przewijania menu w kierunkach zgodnych ze wskazaniami strzałek oraz do zmniejszania wartości wprowadzonych przez użytkownika. Wciśnięcie i przytrzymanie przycisku w „Menu Użytkownika" powoduje wyświetlenie zmierzonej temperatury.
	Przycisk ten służy do przewijania menu w kierunkach zgodnych ze wskazaniami strzałek oraz do zwiększania wartości wprowadzanych przez użytkownika. Wciśnięcie i przytrzymanie przycisku w „Trybie pracy wymuszonej czasowej" powoduje wyświetlenie godziny upływu czasu pracy czasowej.
	Przycisk ten służy do modyfikowania i zatwierdzania wybranego parametru.

7 – Włączanie zasilania

Po włączeniu zasilania regulatora HORLOTHERM na wyświetlaczu pojawią się poniższe symbole lub informacja sygnalizująca stan wyłączenia urządzenia.

Tryby pracy	Włączona funkcja
Tryb automatyczny	Paniki 1. prędkość
Tryb pracy wymuszonej	Palnik 2. prędkość
Tryb czasowy	Wywiew

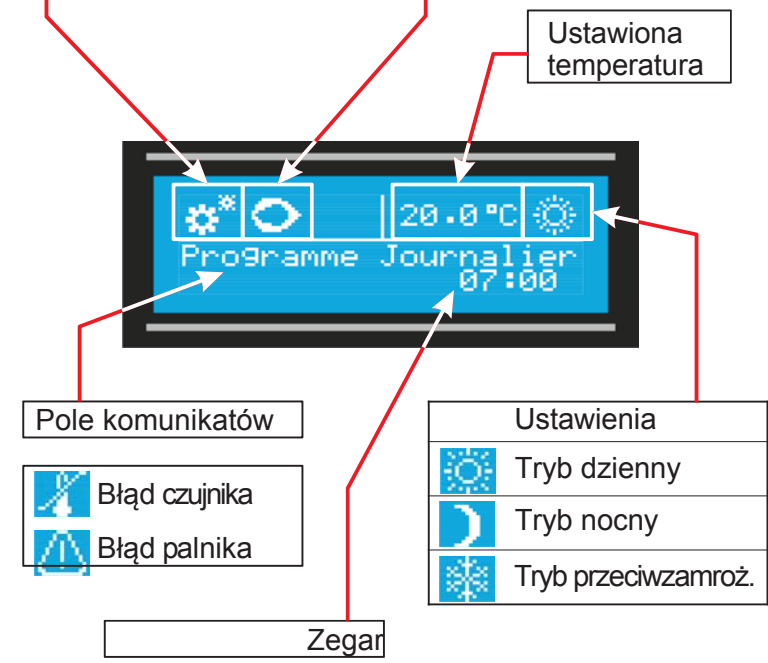

Naciśnięcie przycisku OK daje dostęp do menu głównego.

Menu główne służy do ustawiania parametrów pracy regulatora HORLOTHERM.

8 - Menu Użytkownika

Tryb Pracy	Ustawianie czasu i nastaw temperatury
Wybór Programu	Ustawianie godziny / daty
Ustawienia	Informacje
Wyłączenie regulatora	

W celu uzyskania dostępu do niektórych parametrów konieczne jest wprowadzenie hasła dostępu.

Aby wprowadzić hasło dostępu:

- Zwiększyć lub zmniejszyć za pomocą (+) lub (−).
- Nacisnąć na (OK) aby zatwierdzić i przejść do kolejnej cyfry.

Wybór programu

Menu to służy do wybierania trybu pracy regulatora, wybór wykonywamy za pomocą strzałek ▲ i ▼ oraz naciśnięcie (OK) w celu zatwierdzenia.

Dostępne są 4 tryby pracy :

- Tryb sterowania dziennego
- Tryb sterow. tygodniowego
- Tryb pracy wymuszonej czasowej
- Tryb pracy wymuszonej

Ustawienia

Za pomocą hasła “1000” uzyskujemy dostęp do następujących parametrów:

Histereza wysoka : Delta temperatury powyżej nastawy, która wyłącza zasilanie palnika.

Histereza niska : Delta temperatury poniżej nastawy, która zezwala na załączenie palnika.

Dostosowanie Temp. zmierzonej : Pozwala dostosować wyświetlaną temperaturę (od 0°C do 5°C).

Praca palnika : Wybór trybu pracy palników: „Pojedynczego” lub „Podwójnego”. Przedział temperatury jest regulowany w zakresie od 0.1°C do 5°C (patrz synoptyka)

Zmiana hasła dostępu : Umożliwia zmianę hasła dostępu.

Czas resetu : Czas między zatrzymaniem wentylatora wywiewnego a jego ponownym włączeniem, regulowany w zakresie od 10 do 99 s. Ustawienie fabryczne: 30 s.

Wywiew spalin : Czas potrzebny na odprowadzenie gazów spalinowych po zatrzymaniu palnika
Funkcja można wyłączyć ustawiając na „NIE”, z wyjątkiem promienników CERA SYSTEM, w przypadku których jest ona wymagana w celu zachowania gwarancji.

Synoptyka trybu dwubiegowego

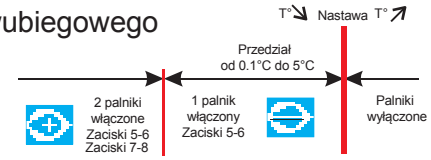

Za pomocą hasła “9090” uzyskujemy dostęp do następujących parametrów:

Język : Wybór języka menu

Tryb ECO wyświetlacza : Gdy tryb ten jest „Włączony”, wyświetlacz zgaśnie po 2 minutach. Gdy jest on „wyłączony”, wyświetlacz pozostaje zaświecony przez cały czas. **Parametr ten jest ustawiony domyślnie jako „WYŁĄCZONY”.**

Reset : Przywrócenie ustawień fabrycznych.

Wybór sterownika : Służy do wybierania współpracy ze sterownikiem RADIANT STANDARD lub CERA SYSTEM. Parametr ustawiony fabrycznie na CERA SYSTEM.

Ustawianie czasów i nastaw temperatury

Menu to służy do ustawiania przedziałów czasowych pracy i nastaw temperatury dla trybu pracy automatycznej oraz do ustawiania czasu i nastawy temp. dla Trybu Pracy Wymuszonej. Dostęp do tego jest możliwy po wprowadzeniu hasła “1234”. W tym menu można ustawiać parametry wszystkich trybów pracy urządzenia.

Tryb automatyczny

Menu to służy do ustawiania przedziałów godzinowych oraz wartości temperatur: indywidualnie dla każdego dnia tygodnia (Sterowanie dzienne) oraz identycznie dla wszystkich dni tygodnia (Sterowanie tygodniowe).

Po wybraniu menu programowania dziennego bieżący dzień tygodnia zostaje automatycznie podświetlony. Naciskając strzałki ▲ i ▼ przechodzimy do kolejnych dni.

Aby wyjść z tego menu, należy przewinąć dni do „KOŃCA” i nacisnąć (OK).

Godz. końcowa

Godz. początkowa

Przycisk (OK) służy do zatwierdzania wybranego dnia i powoduje podświetlenie pierwszego programu „P1”.

Naciskając kolejno (OK) podświetlamy kolejne pola modyfikowania ustawień

W celu zmiany wartości należy użyć przycisków (+) lub (−)

Po ustawieniu zakresu godzinowego można przejść do kolejnego przedziału wybierając „P1” i naciskając przyciski (+) lub (−).

Aby wyłączyć przedział godzinowy, należy ustawić go na „OFF” zwiększając cyfry godzin aż do wyświetlenia symbolu „OFF”.

Ustawienia temperatury dla trybu nocnego wykonywane są w „P3”. Podobnie jak w przypadku pracy dziennej, temperatura może zostać ustawiona w przedziale od 0.5°C do 35°C, za pomocą przycisków + i −

Programowanie sterowania tygodniowego wykonywane jest tak samo jak programowanie sterowania dziennego, przy czym wszystkie zakresy godzinowe są tutaj identyczne dla wszystkich dni tygodnia.

Kopiowanie

Funkcja „Kopiuj” pozwala skopiować program ustawiony dla danego dnia do innego dnia lub wielu dni..

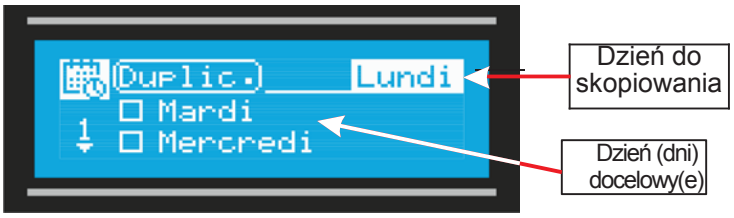

- Za pomocą przycisków ▲ i ▼ wybrać dzień do skopiowania i zatwierdzić OK.
- Wybrać dzień docelowy za pomocą przycisków ▲ lub ▼ i zatwierdzić każdy wybór za pomocą OK. Aby anulować wybór, ponownie nacisnąć
- Po zatwierdzeniu dni docelowych przejść do „Kopiuj” za pomocą przycisków ▲ lub ▼.
- Nacisnąć OK i ustawić parametr na „TAK” za pomocą przycisków ▲ i ▼
- Zatwierdzić OK.

Tryb pracy wymuszonej czasowej

Tryb ten służy do załączania regulatora na określony czas dla określonej nastawy temperatury. Po upływie ustawionego czasu regulator powróci samoczynnie do trybu automatycznego.

Czas działania : Regulowany od 1 minuty do 3 h 59 min.
Nastawa temp.: Regulowana od 0.5°C do 35°C par co 0.5°C.
Nastawa ta może być również zastosowana dla trybu pracy wymuszonej.

Tryb pracy wymuszonej

W trybie tym regulator cały czas pracuje z nastawą temperatury ustawionej jak wyżej. **Aby włączyć ten tryb, należy wprowadzić hasło dla ustawiania czasu i nastaw temp. (1234).** Aby wyjść z tego trybu, należy wykonać jedną z poniższych czynności:

- Przejść do trybu Wyłączony
- Wyłączyć zasilanie
- Przejść do trybu automatycznego za pomocą klawiatury.

Ustawianie godziny i daty

Za pomocą przycisków ▲ i ▼ przechodzimy kolejno do poszczególnych ustawień zegara.

- **Godzina:**
  1 - Nacisnąć OK, aby przejść do ustawień godziny
  2 – Nacisnąć + aby zwiększyć oraz − aby zmniejszyć godzinę.
  3 – Zatwierdzić przyciskiem OK
  4 – Wykonać etapy 2 i 3 w celu ustawienia minut

- **Data**:
  Ustawienie daty wykonujemy identycznie jak ustawienie godziny.
- **Strefa geograficzna**: *(domyślnie: „Europa”)*
  Jeżeli wybraną strefą jest „Europa”, regulator automatycznie zmienia w momencie zmiany czasu z letniego na zimowy i z zimowego na letni.

Informacje

Menu zawiera informacje o regulatorze.

Wyłączenie regulatora

Za pomocą tej funkcji można wyłączyć regulator. Jeżeli funkcja zostanie wybrana w momencie wykonywania danego procesu, proces ten będzie kontynuowany do jego zakończenia (czas potrzebny na odprowadzenie spalin).

9 – Układ menu

Tryb Użytkownika		
Wybór programu		1. Sterowanie dzienne
		2. Sterowanie tygodniowe
		3. Praca wymuszona czasowa
		4. Praca wymuszona
Ustawienia	Hasło domyślne 1000	1. Histereza wysoka
		2. Histereza niska
		3. Dostosow. temp. zmierz.
		4. Praca palnika
		5. Zmiana hasła
		6. Czas resetu
		7. Wywiew spalin
	Hasło domyślne 9090	1. Język
		2. Tryb ECO wyświetlacza
		3. Reset
		4. Zmiana hasła
		5. Wybór sterownika
Ustawianie czasu i temp.	Hasło domyślne 1234	1. Tryb automatyczny
		2. Praca wymuszona
		3. Zmiana hasła
Ustawianie godziny i daty		1. Godzina
		2. Data
		3. Strefa geograficzna
Informacje o regulatorze		1. Wersja oprogramowania
		2. Numer seryjny / Data prod.
		3. Mikroproc. i wersja sprzętowa
Wyłączenie regulatora		

Nortek Global HVAC France S.A.S
Producent urządzeń grzewczych
ZI de rosarge. | 230 rue de la dombes
Les Echets. | 01706 Miribel Cedex

tel.: 33 (0)4 72 26 50 50
fax: 33 (0)4 72 26 50 40

e-mail: gazindustrie@nortek.com
www: www.gazindustrie.eu

Nortek Global HVAC jest znakiem zastrzeżonym grupy Nortek.
W związku ze stałym ulepszaniem produktów Nortek Global HVAC zastrzega sobie prawo zmiany parametrów wyrobów opisanych w niniejszym dokumencie.